access
business development division

HomeGlide Treppenlift

FÜR GERADE TREPPEN

Access BDD ist einer der führenden europäischen Anbieter von Treppenliften, Plattformliften und Privataufzügen.

HomeGlide Treppenlift
FÜR GERADE TREPPEN

Die Bandbreite der HomeGlide Treppenlifte liefert eine Lösung, für alle geraden Innentreppen und Budgets. Der HomeGlide und der HomeGlide Extra werden auf Ihrer Treppe und nicht an Ihrer Wand angebracht, welches eine schnelle und einfache Installation in Ihrem Zuhause erlaubt.

Er ist so konzipiert, dass er mühelos entlang einer Aluminiumschiene gleitet, eine attraktive, elegante und dezente Ergänzung zu Ihrem Haus. Gebaut mit der neuesten Technologie, kann die Bandbreite der HomeGlide Treppenlifte an fast alle geraden Treppen ab 740mm Breite eingebaut werden.

1 Es geht nur um Sie

Die dicke und luxuriöse Polsterung sorgt für einen festen und bequemen Sitz. Die Sisal-Farbe der Polster ist ein neutraler Ton, der in jeden Haushalt passt. Die Polsterung ist auch feuerfest, flüssigkeitsabweisend und leicht zu reinigen. Der HomeGlide wird mit einem einfach zu bedienenden Joystick bewegt, der auch entfernt werden kann, um nicht autorisierte Nutzung zu verhindern.

2 Kompakt und diskret

Das Design des HomeGlide ist einfach, robust und erfüllt vor allem Ihre Anforderungen an die Barrierefreiheit. Fernbedienungen ermöglichen, dass der HomeGlide entweder am oberen oder am unteren Ende der Treppe geparkt werden kann, so dass es für Sie am bequemsten ist. Bei Nicht-Gebrauch kann der HomeGlide auf nur 380 mm weggeklappt werden, um nicht für die anderen Nutzer der Treppe im Weg zu sein.

3 Sicherheit

Ihre Sicherheit ist von größter Bedeutung für uns. Der HomeGlide Treppenlift ist nach Maschinenrichtlinien 2006/42/EG und EN 81-40 zertifiziert. Während der Fahrt wird der einziehbare Sicherheitsgurt Sie sicher auf dem Treppenlift halten. Wenn der Lift auf ein Hindernis trifft, wird er sicher zum Stillstand kommen, durch die besonderen Sicherheitskanten an der Antriebseinheit. Der Treppenlift ist batteriebetrieben, welches bedeutet, dass Sie ihn auch während eines Stromausfalls nutzen können.

Die Aluminiumschiene des HomeGlide hat ein schlankes Design, dass ihr ein modernes und sauberes Aussehen gibt.

"Ich liebe meinen HomeGlide Treppenlift! Ich hatte richtige Schwierigkeiten die Treppe hinaufzusteigen, aber jetzt sitze ich einfach komfortabel auf dem Treppenlift; keine Probleme mehr."

HomeGlide Extra-Treppenlift

EINE REIHE VON OPTIONEN UND ERWEITERUNGEN

Die Wahl des HomeGlide Extra bedeutet, dass Sie alle Funktionen und Vorteile des HomeGlides bekommen und zusätzlich weitere Optionen und eine größere Polsterauswahl erhalten, die sicherstellen, dass er perfekt in Ihr Zuhause passt. Der HomeGlide Extra erweist sich als die ultimative Verbindung von elegantem Design und Hi-Tech-Funktionalität für jede gerade Treppe.

Verbundenes Fußbrett

Standardmäßig kommt der HomeGlide Extra mit einem verbundenen Fußbrett. Diese Funktion macht das Ausklappen des Sitzes fast mühelos, da die Fußstütze mit dem Sitz verbunden ist.

Ergonomisch geformter Sitz

Entworfen mit Ergonomieexperten verwendet der HomeGlide Extra einen Sitz, der Ihre Haltung positiv beeinflusst, während er ein Maximum an Komfort bietet.

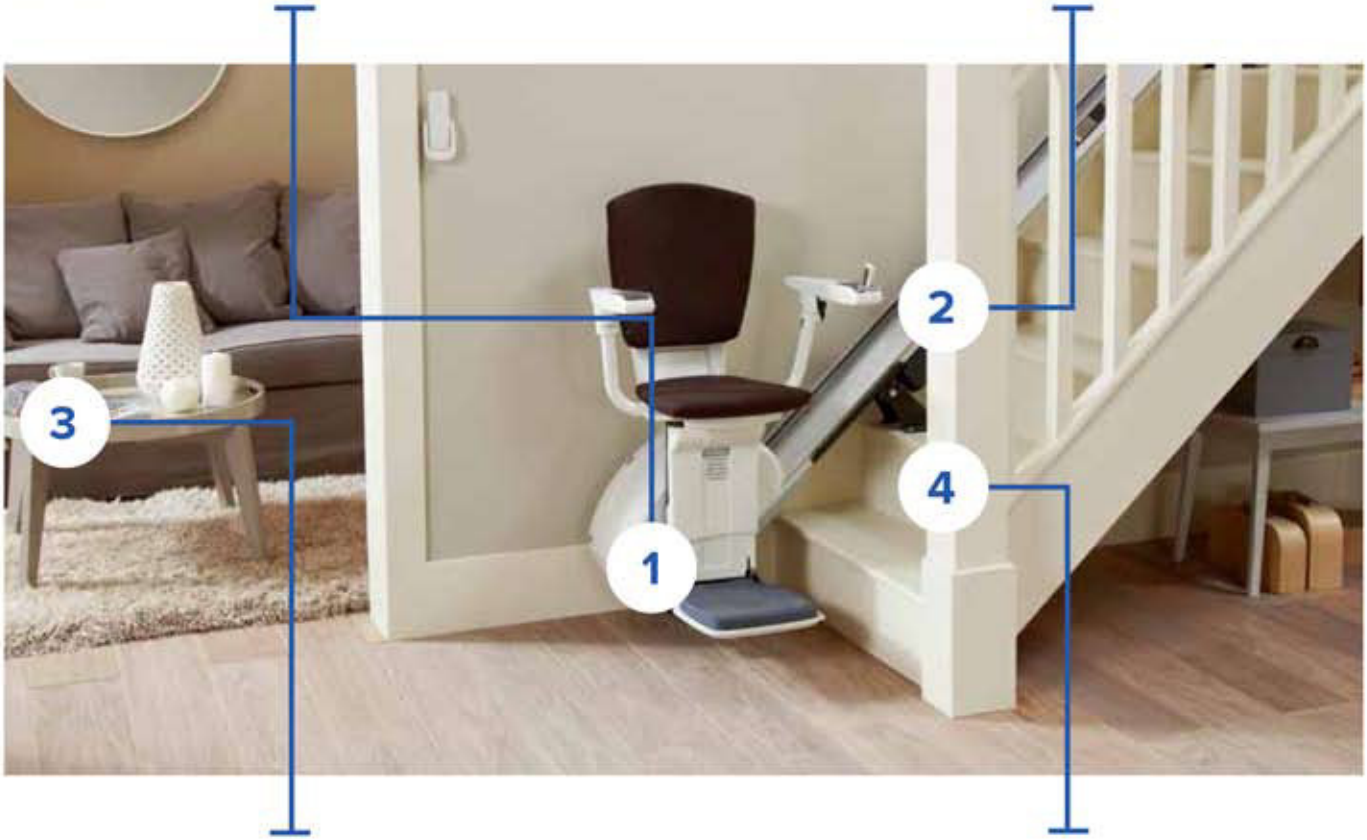

Eine Welt voller Möglichkeiten

Neben den Qualitätsverbesserungen, die serienmäßig mit dem HomeGlide Extra kommen, gibt es eine Reihe von Optionen, die auch eine breite Palette von Polsterfarben umfassen. Wählen Sie aus Stoff- und Vinylsitzbezügen, die zum Stil und Dekor Ihres Hauses passen.

Ein größeres Gefühl der Sicherheit

Sie sollten sich in Ihrem Treppenlift sicher fühlen. Der HomeGlide Extra kommt mit einem einziehbaren Sicherheitsgurt und kann mit gebogenen Armlehnen ausgestattet werden, um Sie sicher auf dem Lift zu halten. Es ist auch möglich, gerade Armlehnen anzubringen, wenn Sie dieses bevorzugen.

Standardmäßig kommt der HomeGlide Extra mit einem verbundenen Fußbrett.

Standardoptionen

ES GEHT NUR UM SIE

Wenn Sie ein HomeGlide Treppenlift wählen, wählen Sie eine ideale Lösung für Ihre Treppe. Mit seiner glatten Aluminiumschiene kann dieser Treppenlift an fast jeder geraden Treppe montiert werden.

Automatische Klappschiene

Wenn Sie ein Hindernis am Fuße der Treppe haben, können Sie wählen, dass eine automatische Klappschiene angebracht wird. Nachdem Sie den Treppenlift verwendet haben, wird er wieder ans obere Ende der Treppe zurückkehren und der untere Teil der Schiene wird eingeklappt, so dass der untere Bereich des Treppenhauses frei bleibt.

Nachrüstung des Maximalgewichts

Standardmäßig kann der HomeGlide ein Gewicht bis zu 125 kg tragen. Falls erforderlich, kann dies zu 146 kg aufgerüstet werden.

Bewegen Sie sich zwischen allen Ebenen Ihres Hauses mit maximalem Komfort und Sicherheit.

HomeGlide Extra Optionen

NOCH MEHR AUSWAHL

Mit einer zusätzlichen Auswahl an Polsterung und funktionellen Optionen ist der HomeGlide Extra eine elegante und attraktive Ergänzung zu Ihrem Zuhause.

Polster

Vinyl:

Rot

Grau

Kastanienbraun

Sisal

Stoff:

Dunkelbraun

Beige

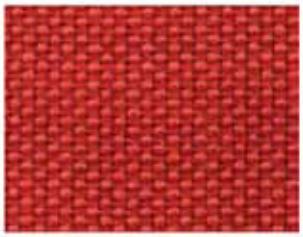
Rot

Wählen Sie aus Stoff- und Vinylsitzbezügen, die zum Stil Ihres Hauses passen.

Automatischer Drehsitz und verstellbare Sitzhöhe

Der HomeGlide Extra kommt standardmäßig mit einem manuellen Drehsitz. Ein Upgrade auf den automatischen Drehsitz ermöglicht es Ihnen, den Stuhl leicht am oberen oder unteren Treppenabsatz mit einem Druck auf den Joystick zu drehen. Dies ermöglicht einen sicheren Ausstieg aus dem Stuhl, da sich der Lift automatisch von der offenen Treppe weg dreht.

Es stehen vier verschiedene Sitzhöhen zur Auswahl um Ihnen die bequemste Sitzposition zu bieten. Die Fußstütze liegt nur 97mm über dem Boden, welches das Ein- und Aussteigen so einfach wie möglich macht.

Armlehne

Gerade

Gebogen

Technische Spezifikation

NACH DEN HÖCHSTEN STANDARDS ZERTIFIZIERT

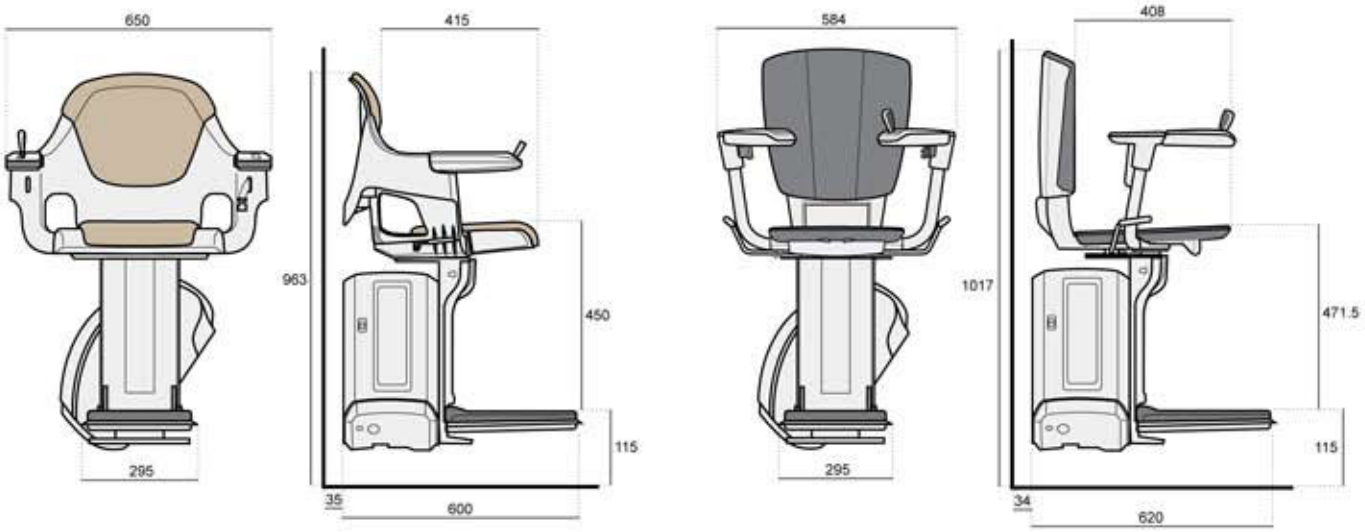

Spezifikation

Geschwindigkeit:	Max 0,12 m/s
Antriebsart:	Zahnstangenantrieb
Motorleistung:	280 W
Gewichtskapazität:	125 kg – 146 kg
Batterien:	2 x 12 V-Batterien; Gesamt 24V
Bedienung:	Joysticksteuerung als Standard
Treppensteigung:	28° bis 53°
Zertifizierung:	Maschinenrichtlinie 2006/42/EG EN 81-40
Automatischer Stopp:	Ja
Fußbrett:	Ja
Einziehbarer Sicherheitsgurt:	Ja

Über Access BDD

30 JAHRE ERFAHRUNG

Seit mehr als 30 Jahren hat sich Access BDD darauf spezialisiert, das Leben von privaten und öffentlichen Auftraggebern zu erleichtern.

Als Lieferant für Treppenlifte, geneigte Plattformlifte, vertikale Plattformlifte und Privataufzügen, glaubt Access BDD, dass die Fähigkeit, sich frei zu bewegen nicht etwas sein sollte, dass für selbstverständlich gehalten wird. Durch unsere Fülle an Wissen und Erfahrung, wurden wir zu einem weltweit führenden Anbieter für Produkte zur Förderung der Barrierefreiheit.

Durch unsere breite Palette von anpassbaren Optionen für alle unsere Produkte, können Sie sich sicher sein, dass Ihr neuer Lift sich nahtlos in Ihr Haus oder Gebäude einpassen lässt.

Unsere langjährige und fundierte Erfahrung im Bereich Ingenieurleistungen bedeutet, dass unsere Produkte branchenführend entwickelt werden, während sie allen relevanten Sicherheitsrichtlinien entsprechen. Unsere Produkte werden entwickelt, um schnell und mit minimalem Aufwand eingebaut werden zu können.

> "Der HomeGlide ist die perfekte Lösung für jede gerade Treppe. Ich konnte den Treppenlift innerhalb von nur wenigen Stunden anbringen - der Kunde war überglücklich."

Wenn Sie ein Access BDD Produkt wählen, dann wählen Sie auch:

- Ein branchenführendes Unternehmen mit einer Fülle von Erfahrungen
- Sicherheit und Zuverlässigkeit
- Technische Innovation

Seit mehr als 30 Jahren haben wir uns darauf spezialisiert, das Leben von privaten und öffentlichen Auftraggebern zu erleichtern.

access
business development division

Ihr lokaler Access BDD Händler ist:

HARZLIFT
IHR TREPPENLIFTPARTNER

HARZLIFT
Schulstr. 3
38828 Wegeleben
Tel.: 039423-694400
info@harzlift.de
www.harzlift.de

bsi. OHSAS 18001 Occupational Health and Safety Management
bsi. ISO 14001 Environmental Management
bsi. ISO 9001 Quality Management

www.accessbdd.com